令和7年度 長野県高等学校総合体育大会卓球競技中信地区大会 上位結果

学校対抗

	男子	女子
1	松商学園	松商学園
2	松本国際	松本国際
3	松本美須々ケ丘	松本深志
4	松本工業	松本県ケ丘
5	松本県ケ丘	豊科
6	松本深志	松本第一
7	松本蟻ケ崎	松本美須々ケ丘
8	豊科	田川

ダブルス

	男子		女子	
1	北沢 竜梧③ 嶋田 凰雅②	(松商学園)	青木 菊乃③ 松澤 七海③	(松商学園)
2	冨岡 仁③ 木島 未来①	(松商学園)	中島 菜摘③ 加藤 礼菜②	(松商学園)
3	望月 陽向③ 今井 紘太朗②	(松商学園)	中島 遥① 山口 紗和①	(松商学園)
4	有賀 那紡① 成瀬 周弥①	(松商学園)	柳澤 倫実③ 宮澤 結衣②	(松本国際)
5	須澤 直道③ 太田 全③	(松本工業)	越原 幸乃③ 住吉 凜①	(松本県ケ丘)
6	馬目 仁彦② 山下 泰生①	(松本美須々ケ丘)	佐合 陽和③ 脇本 奈津美②	(松本深志)
7	石田 稟喜③ 原 健輔③	(松本国際)	帯刀 玉妃② 鍋井 伶唯亜②	(松本国際)
8	宮下 佳一郎③ 倉田 直拓②	(松本県ケ丘)	洞口 夏穂③ 高橋 叶慎①	(松商学園)
9	宮澤 和優③ 飯田 怜慈②	(松本県ケ丘)	中森 菜々子② 宮澤 璃奈亜①	(松本美須々ケ丘)
10	中村 慈② 細田 悠人②	(松本深志)	中田 夢乃② 倉地 亜桜①	(松本県ケ丘)
11	藤森 大智③ 永井 陵太③	(松本工業)	百瀬 優衣③ 須藤 美紅①	(豊科)
12	輪湖 知也③ 佐藤 優一郎③	(松本工業)	木村 優心③ 宮田 真衣③	(松本県ケ丘)

シングルス

	男子		女子	
1	嶋田 凰雅②	(松商学園)	青木 菊乃②	(松商学園)
2	北沢 竜梧③	(松商学園)	松澤 七海①	(松商学園)
3	成瀬 周弥①	(松商学園)	中島 菜摘③	(松商学園)
4	冨岡 仁③	(松商学園)	加藤 礼菜②	(松商学園)
5	石田 稟喜③	(松本国際)	佐合 陽和③	(松本深志)
6	有賀 那紡①	(松商学園)	高橋 叶慎①	(松商学園)
7	輪湖 知也③	(松本工業)	柳澤 倫実③	(松本国際)
8	望月 陽向③	(松商学園)	中島 遥①	(松商学園)
9	宮下 佳一郎③	(松本県ケ丘)	越原 幸乃③	(松本県ケ丘)
10	山崎 理久人①	(松商学園)	須藤 美紅①	(豊科)
11	木島 未来①	(松商学園)	山田 萌桃①	(松商学園)
12	山下 泰生①	(松本美須々ケ丘)	友成 結咲③	(田川)
13	西澤 英音②	(松商学園)	洞口 夏穂③	(松商学園)
14	北原 陽太③	(松商学園)	帯刀 玉妃②	(松本国際)
15	今井 紘太朗②	(松商学園)	内藤 千晴①	(松商学園)
16	河上 想大②	(松商学園)	山口 紗和①	(松商学園)

＊トーナメント結果は以下のページにあります。

男子学校対抗

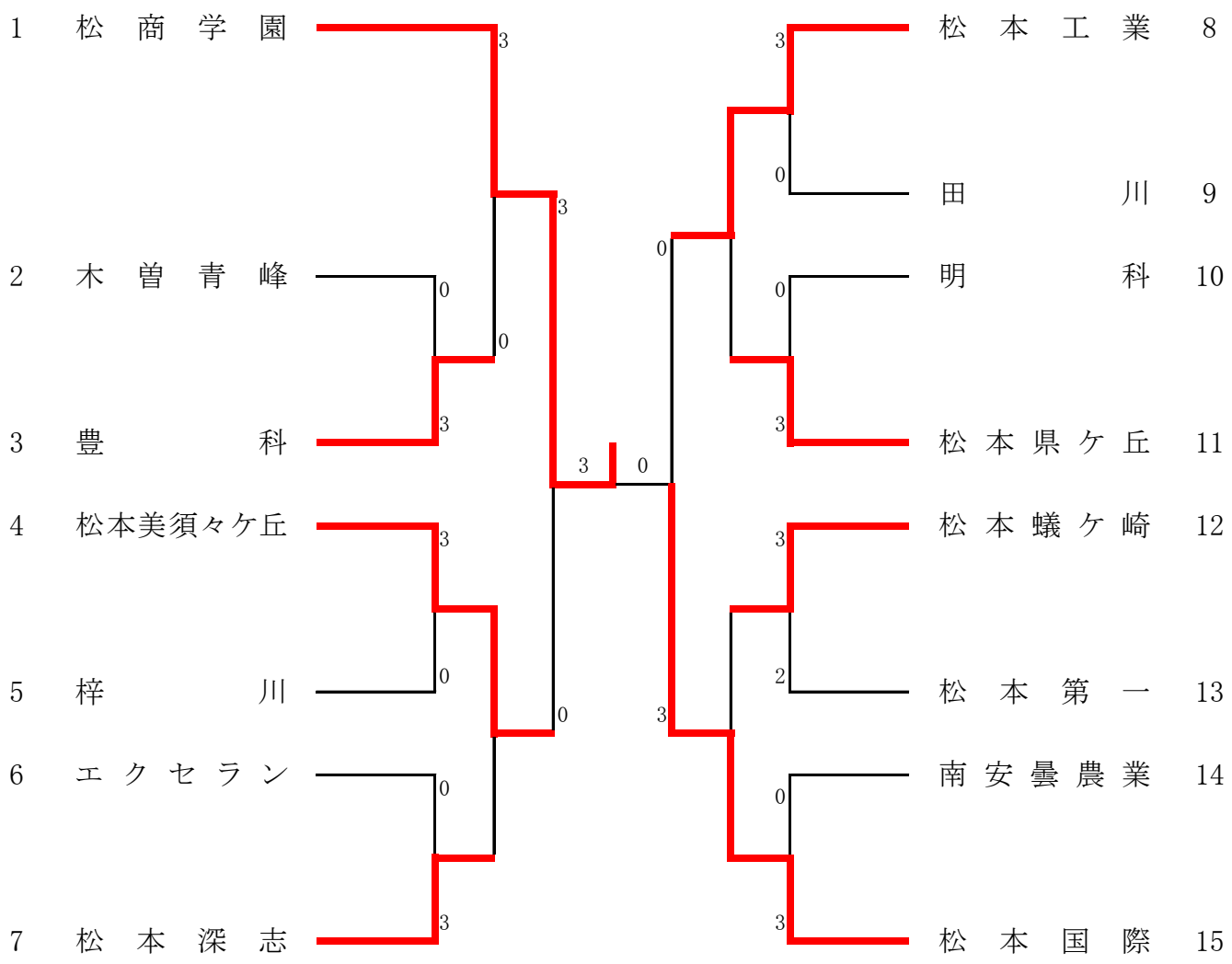

○3位決定戦

松本美須々ケ丘	3	2	松本工業

○5位～8位決定戦

豊科	2	3	松本深志
松本県ケ丘	3	1	松本蟻ケ崎
松本深志	1	3	松本県ケ丘
豊科	0	3	松本蟻ケ崎

1位	松商学園	2位	松本国際	3位	松本美須々ケ丘	4位	松本工業
5位	松本県ケ丘	6位	松本深志	7位	松本蟻ケ崎	8位	豊科

女子学校対抗

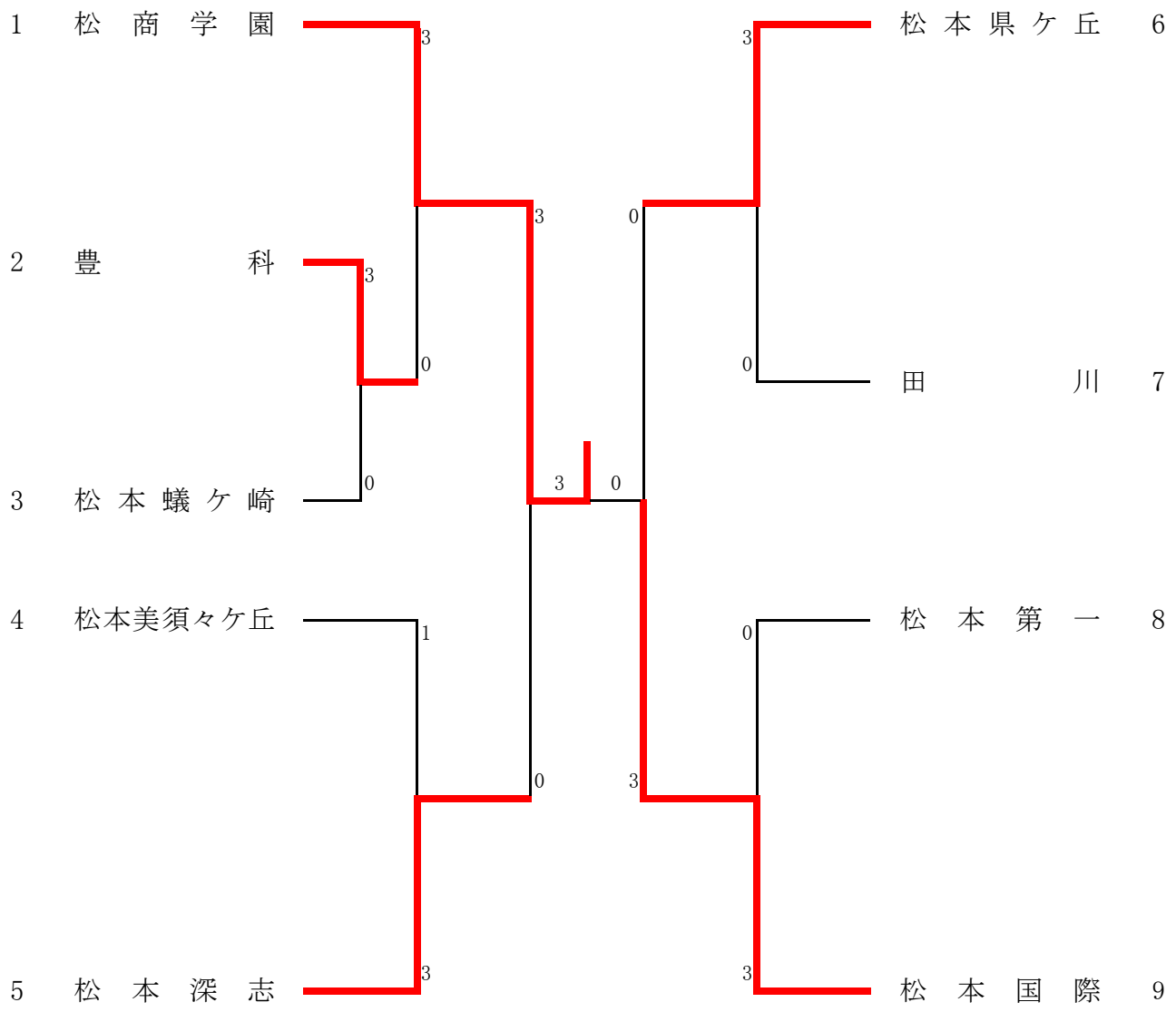

○3位決定戦

松本深志	3	2	松本県ケ丘

○5位～8位決定戦

豊科	3	2	松本美須々ケ丘
田川	1	3	松本第一
豊科	3	1	松本第一
松本美須々ケ丘	3	0	田川

1位	松商学園	2位	松本国際	3位	松本深志	4位	松本県ケ丘
5位	豊科	6位	松本第一	7位	松本美須々ケ丘	8位	田川

令和7年度長野県高等学校総合体育大会　中信地区大会
令和7年5月10,11日
ユメックスアリーナ

男子ダブルス

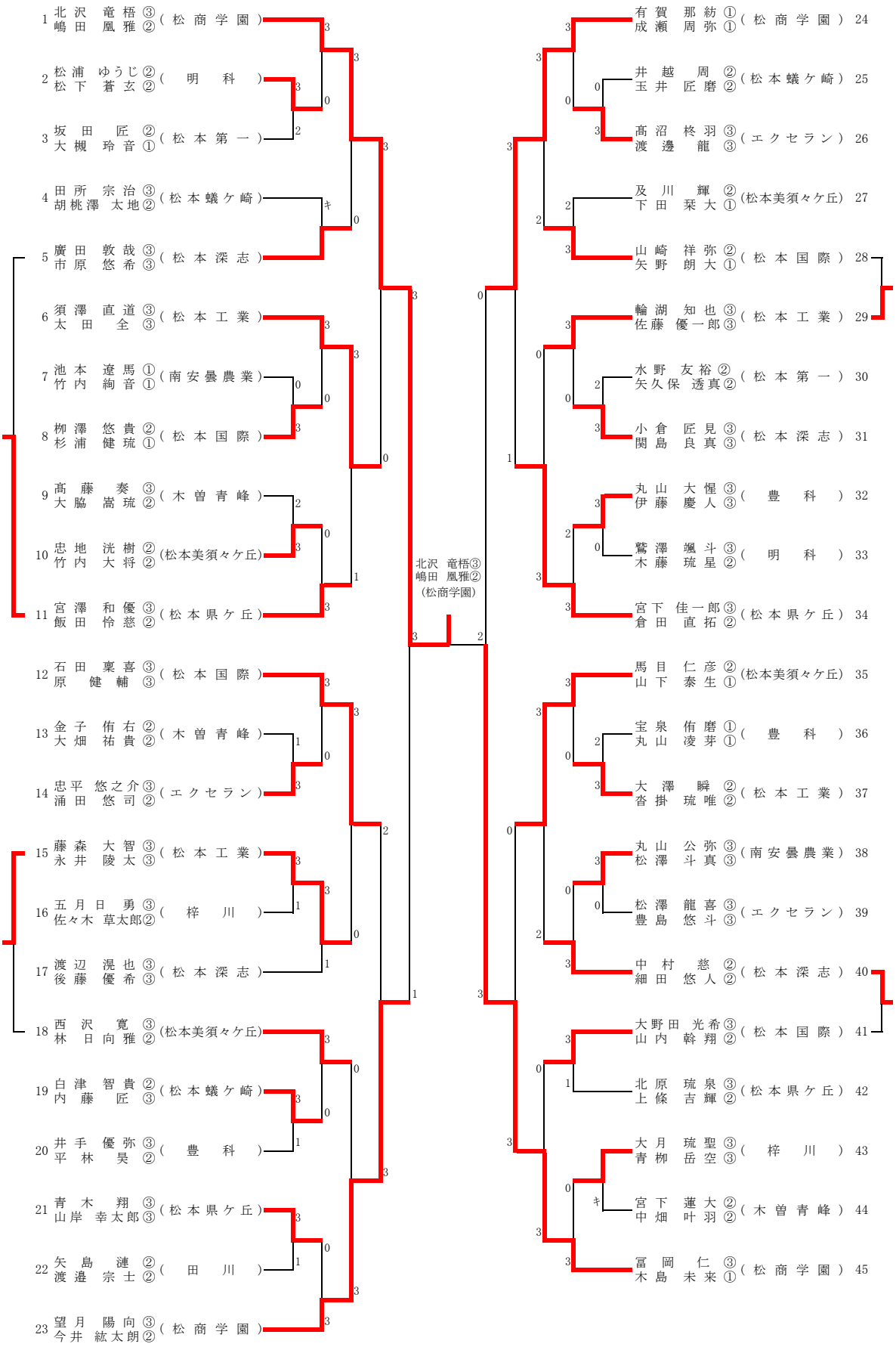

令和7年度長野県高等学校総合体育大会　中信地区大会
令和7年5月10,11日
ユメックスアリーナ

女子ダブルス

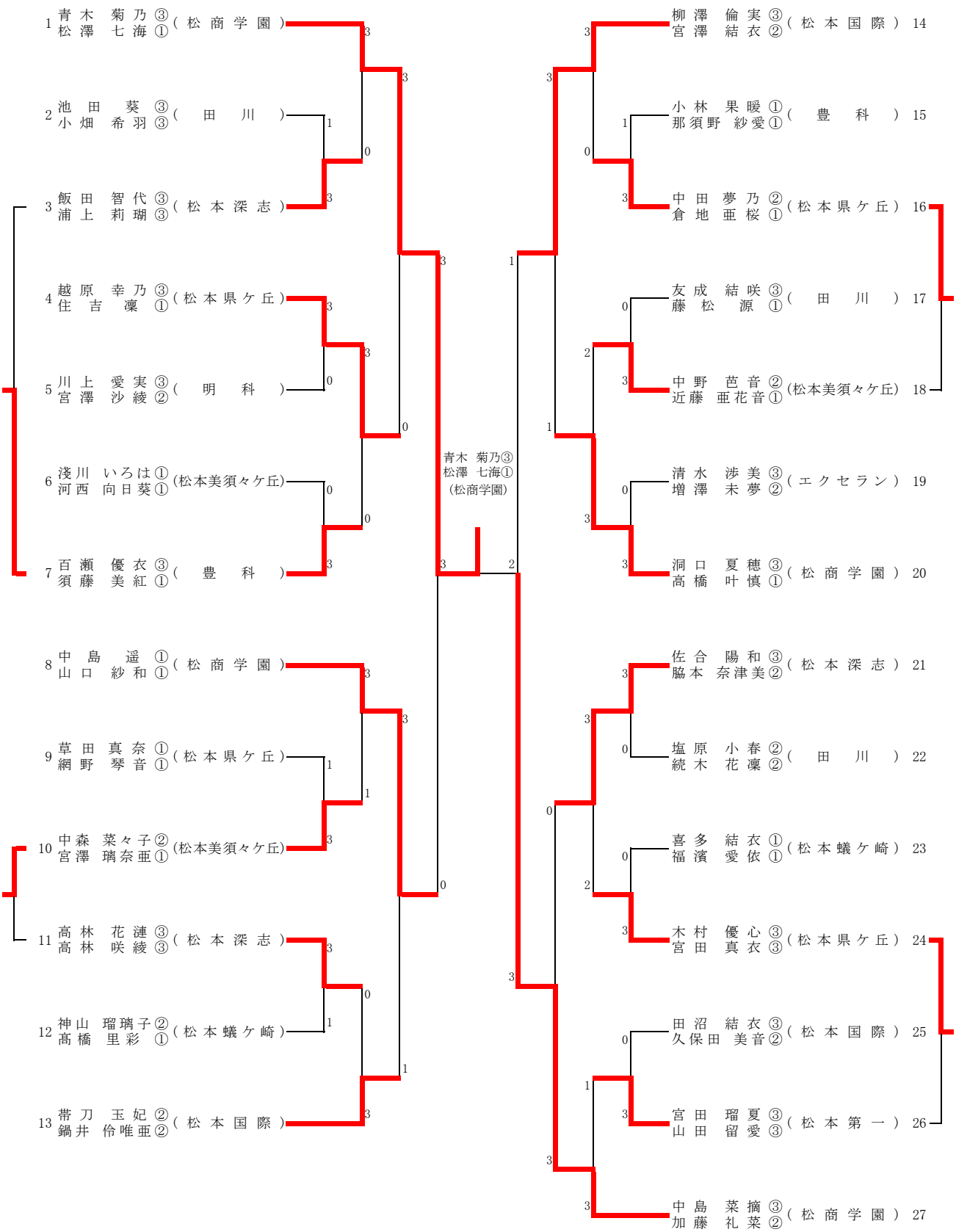

令和7年度長野県高等学校総合体育大会　中信地区大会
令和7年5月11日
ユメックスアリーナ

男子シングルス (1)

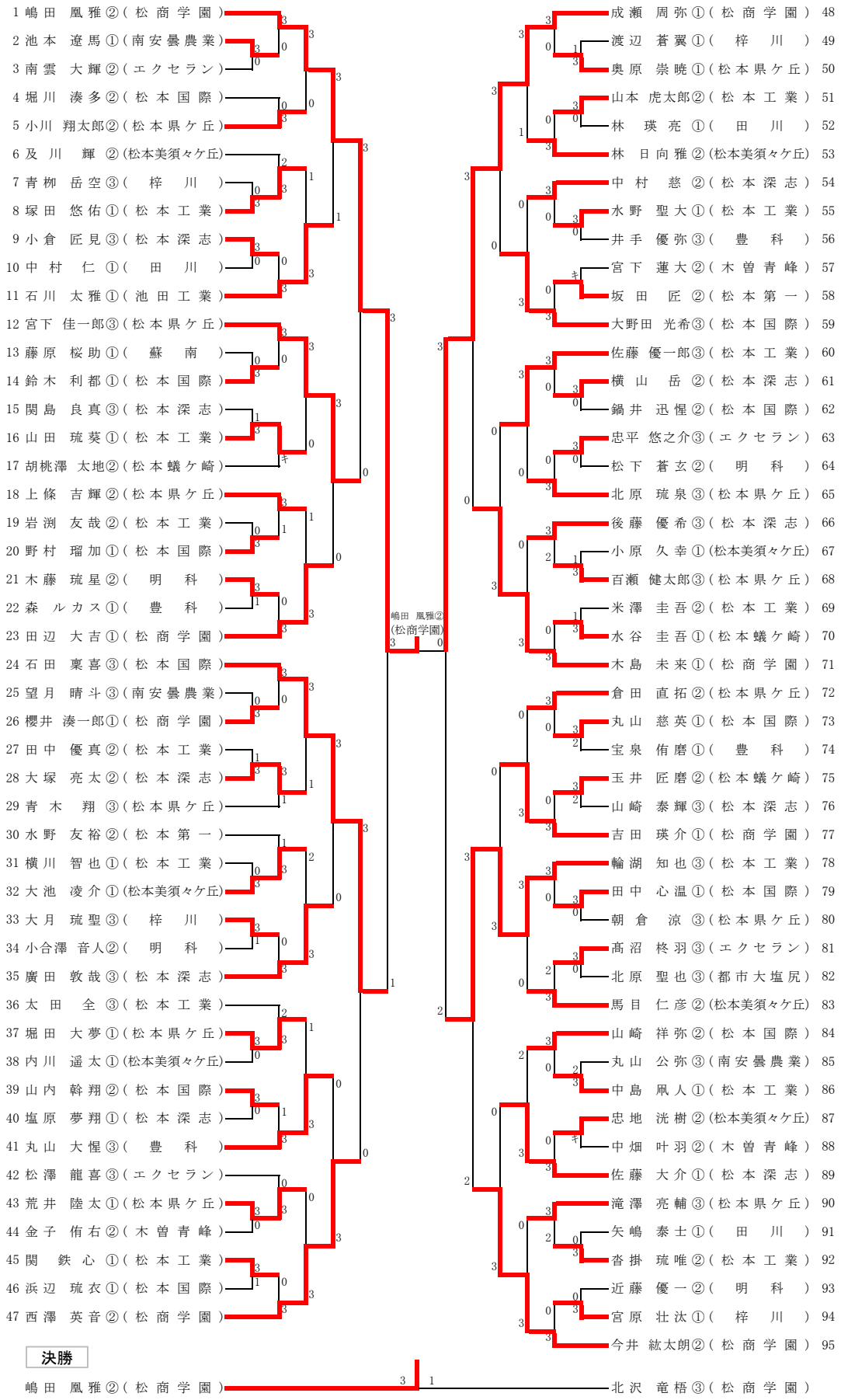

決勝

嶋田 凰雅②(松商学園) 3 1 北沢 竜梧③(松商学園)

令和7年度長野県高等学校総合体育大会　中信地区大会
令和7年5月11日
ユメックスアリーナ

男子シングルス (2)

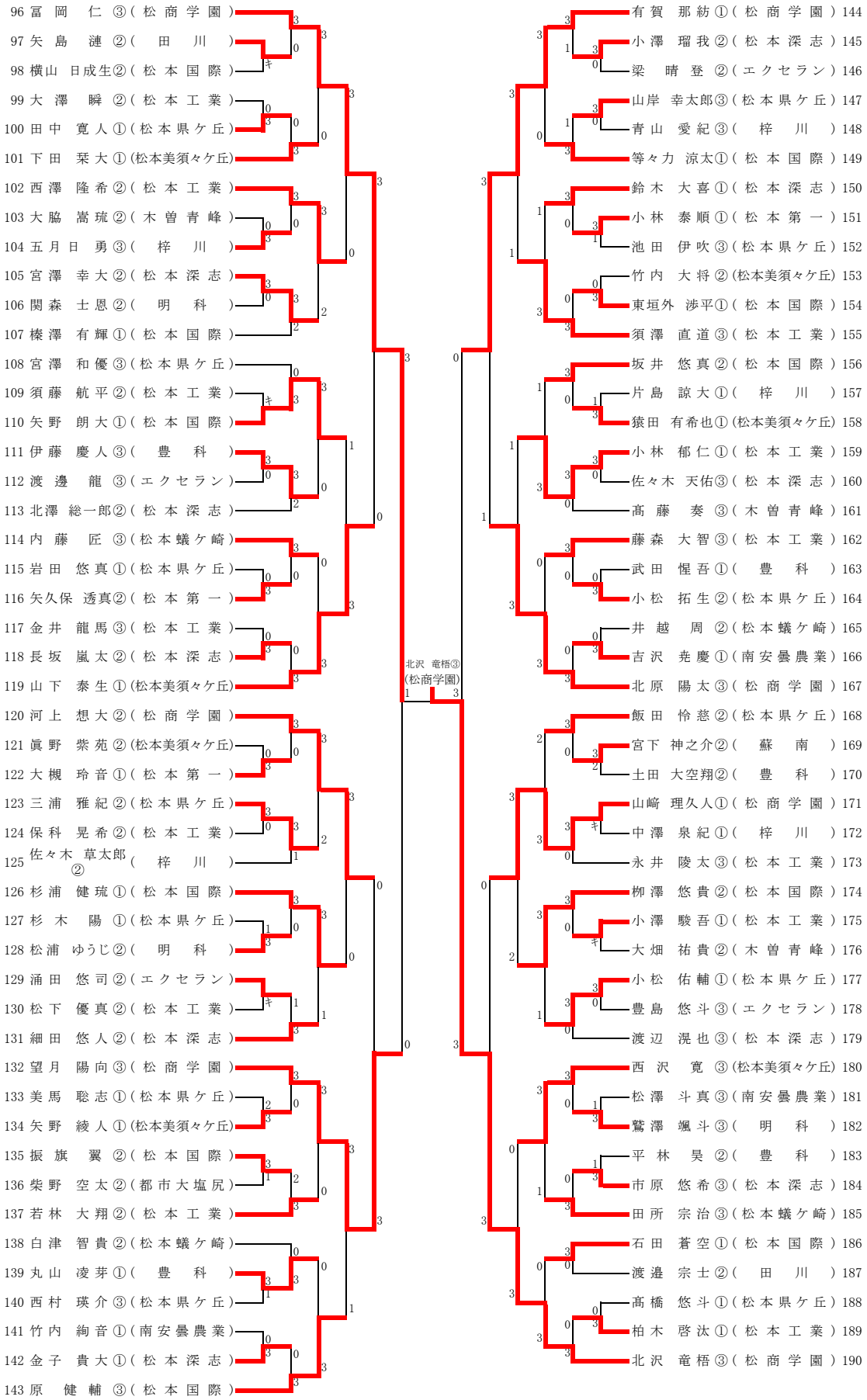

令和7年度長野県高等学校総合体育大会　中信地区大会
令和7年5月11日
ユメックスアリーナ
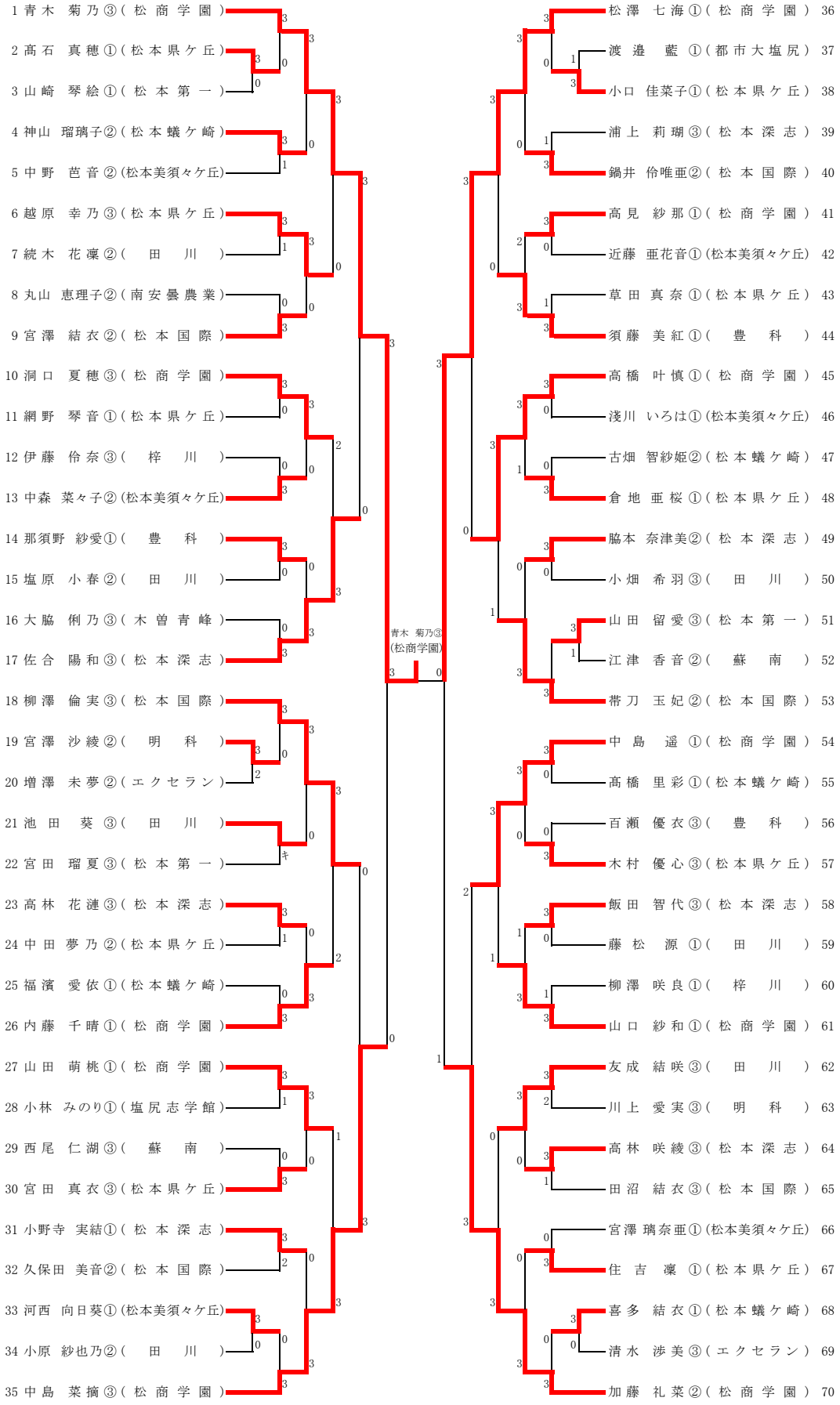
女子シングルス